技術　技術関係の主な受賞（2016年度）

賞		授賞者	受賞者	受賞事由
平成28年度 文部科学大臣表彰	創意工夫功労者賞	文部科学省	村上　健太（技術局）	携帯発電機自動起動装置の考案
			峠越　一宏（広島局）	ロードレースバイク映像伝搬支援システムの考案
第44回 ITU協会賞	功績賞	（一財） 日本ITU協会	小川　彰（報道局）	衛星伝送の障害・課題軽減に貢献
	国際活動奨励賞 （功績賞分野）		大出　訓史（放送技術研究所）	ラウドネス測定法を22.2ch音響に拡張し新勧告策定などに貢献
	国際活動奨励賞 （国際協力賞分野）		佐藤　信之（技術局）	ウルグアイでのISDB-T技術者の育成に大きく貢献
	国際活動奨励賞 （国際協力賞分野）		松岡　準志（札幌局）	ISDB-T採用を促進するプロモーション活動を行い，アフリカ初となるボツワナでの正式採用に貢献
	国際活動奨励賞 （国際協力賞分野）		新採用国対応タスクフォース （岡野　正寛）	ISDB-T採用国に対する技術セミナーの実施や技術規格の策定支援を通じて各国の放送分野の発展に寄与
第27回 電波功績賞	総務大臣表彰	（一社） 電波産業会	長坂　正史（放送技術研究所）	12GHz帯衛星放送の右旋左旋円偏波共用受信システムの実用化
			田中　祥次（放送技術研究所）	
			高田　政幸（メディア企画室）	
			佐伯　顕真（技術局）	
第42回放送文化基金賞		（公財） 放送文化基金	池谷　健佑（放送技術研究所）	多視点ロボットカメラによる「ぐるっとビジョン」を用いた新しい映像表現技術の開発
			加納　正規（放送技術研究所）	
			三科　智之（放送技術研究所）	
2016年度　高柳健次郎業績賞		（公財） 高柳健次郎財団	島本　洋（放送技術研究所）	８Ｋスーパーハイビジョン用イメージセンサの開発
第62回　前島密賞	第２条第２号	（公財） 通信文化協会	青木　秀一（放送技術研究所）	ＭＭＴ技術を用いた放送システムの開発および標準化
			河村　侑輝（放送技術研究所）	
			大槻　一博（放送技術研究所）	
平成28年度 東京都功労者表彰	技術振興功労	東京都	田中　英輝（放送技術研究所）	言語バリアフリー社会の実現に向けたやさしい日本語のニュースサービスのための研究開発と実用化
第35回 日本照明家協会賞	テレビ部門優秀賞	（公社） 日本照明家協会	久慈　和好（放送技術局）	放送90年ドラマ「紅白が生まれた日」
	テレビ部門優秀賞		川口　徹（放送技術局）	SONGS「井上陽水～UNITED COVER～」
	テレビ部門優秀新人賞		上野　涼（長崎放送局）	第18回　熱血！オヤジバトル
	テレビ部門奨励賞		牛尾　裕一（大阪放送局）	放送90年ドラマ　経世済民の男「小林一三」後編
	テレビ部門努力賞		瀬野　勝夫（札幌放送局）	北海道発地域ドラマ「農業女子はらべ娘（こ）」
第23回 日本プロ音楽録音賞	放送部門「２chステレオ」最優秀賞	（一社） 日本オーディオ協会	北島　庄司（放送技術局）	「第14回東京ジャズ　Vol.２」より「CONCERTO FOR PIANO&ORCHESTRA 第３楽章　A NEW DAWN（新しい夜明け）」 ボブ・ジェームス＆東京フィルハーモニー交響楽団 HDTV stereo　2015年10月14日放送
			満尾　智子（放送技術局）	
			松藤　伸也（放送技術局）	
			宮下　真理子（㈱SC）	

賞		授賞者	受賞者	受賞事由
日本映画テレビ技術協会 第69回技術開発賞		（一社） 日本映画テレビ技術協会	西村　敏（放送技術研究所）	ハイブリッドキャスト対応 MPEG－DASH　動画視聴プレーヤーの開発
日本映画テレビ技術協会 第69回映像技術賞	撮影 （ドキュメンタリー）		松宮　拓（京都放送局）	生きると決める　何度でも ～京都・大人たちの思い出草ノート～
	照明		打越　裕次（NHKメディアテクノロジー）	鬼と呼ばれた男　松永安左エ門
	VFX		NHKスペシャル「生命大躍進」	「生命大躍進」CG／VFX制作チーム
日本映画テレビ技術協会 第45回柴田賞			石原　徹也（名古屋放送局）	数々の原爆関連番組を担当し，地域に密着した視点で描いた作品は世界に向けた発信につながった。プロフェッショナル～仕事の流儀～「イチロースペシャル」では驚異的な粘りと一瞬を取り逃さぬ集中力を発揮し，その研ぎ澄まされた映像が高い評価を得た。こうした撮影者としての心構えが後進の模範となっている。
日本映画テレビ技術協会 第26回鈴木賞・奨励賞			世宮　大輔（放送技術局）	「仁淀川　青の神秘」の撮影では，澄み渡る水の青さを”仁淀ブルー”と呼ばれる色彩感覚で描き出し，自然の豊かさを映像表現するだけにとどまらず，地域の再発見と付加価値を高めることに貢献。技術面では超高感度撮影，微速度移動撮影，超光速度撮影，タイムラプス，近接撮影などの特殊技術を駆使し，チャンスを逃すことなく生き物たちを描き出した。
IEEE　マイルストーン		IEEE	NHK	「ハイビジョン」 視聴者に高い臨場感をもたらす，高解像度かつ横長画面のハイビジョン放送システムに関する長年にわたる研究開発
				「緊急警報放送」 世界初となった1985年の緊急警報放送開始と，その実現に向けた長年にわたる研究開発
市村学術賞　貢献賞		（公財） 新技術開発財団	北村　和也（技術局）	「フルスペック８Kスーパーハイビジョンイメージセンサの開発」
			安江　俊（放送技術研究所）	
優秀賞		国立研究開発法人 情報通信研究機構	WISDOM X及びDISAANA開発グループ（後藤　淳）	WISDOM X及びDISAANAの開発と一般公開
Presidential Citation		Society for Information Display（SID）	石井　啓二（放送技術研究所）	国際会議IDW'15（International Display Workshops 2015）への実行委員長としての貢献
技術振興賞	コンテンツ技術賞	（一社） 映像情報メディア学会	川喜田　裕之（放送技術研究所）	「NHKサイエンススタジアム」イベントにおける「ダイオウイカAR」などAugmented TVコンテンツ
			中川　俊夫（放送技術研究所）	
			佐藤　誠（東工大）	
	次世代テレビ技術賞		三橋　政次（技術局）	実用的な8K単板カメラシステムの開発
			北村　和也（技術局）	
			島本　洋（放送技術研究所）	
			崎山　剛（放送技術研究所）	
			根本　和彦（放送技術局）	
			小栗　裕二（放送技術局）	
			佐藤　良一（日立国際電気）	
			有賀　秀明（池上通信機）	

賞		授賞者	受賞者	受賞事由
丹羽高柳賞	論文賞	(一社) 映像情報メディア学会	本村　玄一（放送技術研究所）	A Flexible Display Driven by Oxide-Thin-Film Transistors and Using Inverted Organic Light-Emitting Diodes
			中嶋　宜樹（放送技術研究所）	
			武井　達哉（放送技術研究所）	
			都築　俊満（放送技術研究所）	
			深川　弘彦（放送技術研究所）	
			中田　充（放送技術研究所）	
			辻博　史（放送技術研究所）	
			清水　貴央（放送技術研究所）	
			藤崎　好英（放送技術研究所）	
			山本　敏裕（放送技術研究所）	
			森井　克行（株式会社日本触媒）	
			長谷川　宗弘（株式会社日本触媒）	
映像情報メディア未来賞	フロンティア賞		町田　賢司（放送技術研究所）	電子ホログラフィー用スピン注入型空間光変調器の研究
			菊池　宏（放送技術研究所）	
			久我　淳（放送技術研究所）	
			青島　賢一（放送技術研究所）	
			船橋　信彦（放送技術研究所）	
			加藤　大典（放送技術研究所）	
			金城　秀和（放送技術研究所）	
			麻生　慎太郎（放送技術研究所）	
日本音響学会　技術開発賞		(一社) 日本音響学会	杉本　岳大（放送技術研究所）	「MPEG-4　AACを用いた22.2ch音声符号化・複合装置の開発」 22.2ch音声符号化規格の整備とMPEG-4　AAC符号化装置の開発
			中山　靖茂（放送技術研究所）	
			小森　智康（放送技術研究所）	
			渡辺　馨（放送技術研究所）	
			大出　訓史（放送技術研究所）	
			知念　徹（ソニー株式会社）	
			畠中　光行（ソニー株式会社）	
			辻　実（ソニー株式会社）	
			本間　弘幸（ソニー株式会社）	
IEEE BMSB 2016 Best Paper Award		IEEE	遠藤　大礎（放送技術研究所）	Cross-Media Platform for the Unification of Broadcast and Broadband Program-Viewing Environments
衛星通信研究賞		(一社) 電子情報通信学会	鈴木　陽一（放送技術研究所）	NHK技研公開2015における８Ｋスーパーハイビジョン衛星放送実験
			小島　政明（放送技術研究所）	
			亀井　雅（放送技術研究所）	
			長坂　正史（放送技術研究所）	
			中澤　進（放送技術研究所）	
			田中　祥次（放送技術研究所）	
AES Fellowship Award		AES（Audio Engineering Society）	小野　一穂（放送技術研究所）	高品質プロ用マイクロホンの開発に対する顕著な貢献
2015年度学術大会優秀発表賞		日本心理学会	長畑　萌（専修大学）	「摂食障害傾向は身体画像の大きさ知覚に影響する」
			原澤　賢充（放送技術研究所）	
			佐藤　駿（専修大学）	
			中沢　仁（専修大学）	
			石金　浩史（専修大学）	
			原澤　賢充（放送技術研究所）	「広視野への注意の定位が脳活動に与える影響：事象関連電位による研究」
			小峯　一晃（放送技術研究所）	
技術開発賞		(一社) 日本映画テレビ技術協会	西村　敏（放送技術研究所）	ハイブリッドキャスト対応MPEG-DASH動画視聴プレーヤーの開発

賞	授賞者	受賞者	受賞事由
鈴木記念奨励賞	（一社） 映像情報メディア学会	蔀　拓也（放送技術研究所）	次世代地上放送の伝送方式
		原　一宏（放送技術研究所）	3D-HEVCを用いたインテグラル立体像の符号化画質に関する一検討
		奥田　光伸（放送技術研究所）	磁性細線における磁区の形成・駆動・検出
情報科学技術フォーラム奨励賞	情報処理学会・電子情報通信学会	宮崎　太郎（放送技術研究所）	国籍情報を用いた人名の音訳
		熊野　正（放送技術研究所）	
		今井　篤（放送技術研究所）	
IWSEC2016 Contribution Award	情報処理学会	小川　一人（放送技術研究所）	IWSEC2016におけるプログラム委員長としての貢献
東京都功労者表彰	東京都	田中　英輝（放送技術研究所）	東京都功労者表彰
Technical Committee Prize Paper Award（Third）	IEEE Industry Applications Society 2015	中田　充（放送技術研究所）	Oxide Thin-Film Transistor Technology for Flexible Organic Light-Emitting Diode Displays
		辻　博史（放送技術研究所）	
		藤崎　好英（放送技術研究所）	
		武井　達哉（放送技術研究所）	
		本村　玄一（放送技術研究所）	
		深川　弘彦（放送技術研究所）	
		都築　俊満（放送技術研究所）	
		清水　貴央（放送技術研究所）	
		山本　敏裕（放送技術研究所）	
		中嶋　宜樹（放送技術研究所）	
		清水　直樹（NHKエンジニアリングシステム）	
11th ICEL Best Poster Award	ICEL Organizing Committee	岩崎　有希子（放送技術研究所）	Observation of clear differences in PHOLED performances using similar TADF materials as phosphorescent host
経済産業大臣賞（日本映画テレビ技術大賞）	（一社） 日本映画テレビ技術協会	西村　敏（放送技術研究所）	ハイブリッドキャスト対応MPEG-DASH動画視聴プレーヤーの開発
JC-SAT 2016 BEST PAPER AWARD	電子情報通信学会	小泉　雄貴（放送技術研究所）	A study on 64APSK Coded Modulation
		田中　祥次（放送技術研究所）	
		斎藤　恭一（放送技術研究所）	
		小島　政明（放送技術研究所）	
		鈴木　陽一（放送技術研究所）	
ABU 2016 優秀論文賞	ABU	比留間　伸行（NHKエンジニアリングシステム）	手話CGの研究
		東　真希子（放送技術研究所）	
		内田　翼（放送技術研究所）	
		梅田　修一（放送技術研究所）	
		宮崎　太郎（放送技術研究所）	
		加藤　直人（放送技術研究所）	
プライムタイム・エミー賞 フィロ・ファーンズワース賞	The Academy of Television Arts & Sciences	NHK 放送技術研究所	数十年にわたる，日本および世界の放送技術の可能性を広げる先駆的な技術開発への取り組み
Innovative Technologies 2016	経済産業省	大亦　寿之（放送技術研究所）	8 K Time into Space
		MIT Media Lab	

賞	授賞者	受賞者	受賞事由
関東地方発明表彰　発明奨励賞	（公財） 発明協会	小野　一穂（放送技術研究所）	背面感度抑圧型狭指向性マイクロホン
		杉本　岳大（放送技術研究所）	
		安藤　彰男（富山大学）	
		今永　敬嗣（三研マイクロホン株式会社）	
		千葉　裕（三研マイクロホン株式会社）	
		石井　武志（三研マイクロホン株式会社）	
Best Paper Award	International Display Workshop	薄井　武順（放送技術研究所）	有機ELディスプレイの適応的時間アパーチャー制御に関する研究
SI2016優秀講演賞	（公益） 計測自動制御学会	加藤　大一郎（NHKエンジニアリングシステム）	「ハンディカメラでバーチャル表現を可能にするハイブリッドセンサーの開発」の講演
		山内　結子（放送技術研究所）	
		三ッ峰　秀樹（放送技術研究所）	
		武藤　一利（放送技術研究所）	
優秀研究発表賞	（一社） 映像情報メディア学会	岡市　直人（放送技術研究所）	「複数の直視型ディスプレーパネルを用いたインテグラル立体表示」の研究発表
IEEE　ICCE　2017 Third Place Best Paper	IEEE ICCE（IEEE International Conference On Consumer Electronics）	片野　祐太郎（放送技術研究所）	Prototype Holographic Drive with Wavefront Compensation for Playback of 8K Video Data
		室井　哲彦（放送技術研究所）	
		木下　延博（放送技術研究所）	
		石井　紀彦（放送技術研究所）	
2017 Special Recognition Award	Society for Information Display（SID）	正岡　顕一郎（放送技術研究所）	広色域ディスプレイと色域計算基準の研究・開発
研究奨励賞	映像情報メディア学会 放送技術研究委員会	長坂　正史（放送技術研究所）	2016年度登壇回数３回
		川本　潤一郎（放送技術研究所）	IP伝送における誤り訂正符号の研究
アーバンデータチャレンジ2016 アクティビティ部門・銀賞	（一社） 社会基盤情報流通推進協議	古崎　晃司（大阪大学）	AfterFiver開発Team
		浦川　真（放送技術研究所）	
		小野寺　トモ（インフィニート・ラボ）	
		増田　壮志（大阪大学）	
		加藤　文彦（国立情報学研究所）	
		川崎　照文（A'ワーク創造館）	
電子情報通信学会　画像工学研究会 IE賞	電子情報通信学会画像工学研究専門委員会	佐々木　久幸（放送技術研究所）	直視型インテグラル立体表示の色モアレ低減技術
		岡市　直人（放送技術研究所）	
		渡邉　隼人（放送技術研究所）	
		河北　真宏（放送技術研究所）	
		三科　智之（放送技術研究所）	
言語処理学会第23回年次大会　最優秀賞	言語処理学会	後藤　功雄（放送技術研究所）	ニューラル機械翻訳での訳抜けした内容の検出
		田中　英輝（放送技術研究所）	
第32回電気通信普及財団賞　テレコムシステム技術賞　奨励賞	（公財） 電気通信普及財団	田高　礼子（放送技術研究所）	気象通報自動読み上げの研究
		清山　信正（放送技術研究所）	
		世木　寛之（成蹊大学）	
		都木　徹（NHKエンジニアリングシステム）	
		植松　裕子（セコム）	
		斎藤　英雄（慶応大学）	
		小沢　愼治（慶応大学）	
電子情報通信学会　功績賞	電子情報通信学会	加藤　直人（放送技術研究所）	I-Scover普及推進に関する長年の貢献

技術　回線系統図（2016年度）

NHKテレビ素材回線端末運用図（2017年３月末現在）

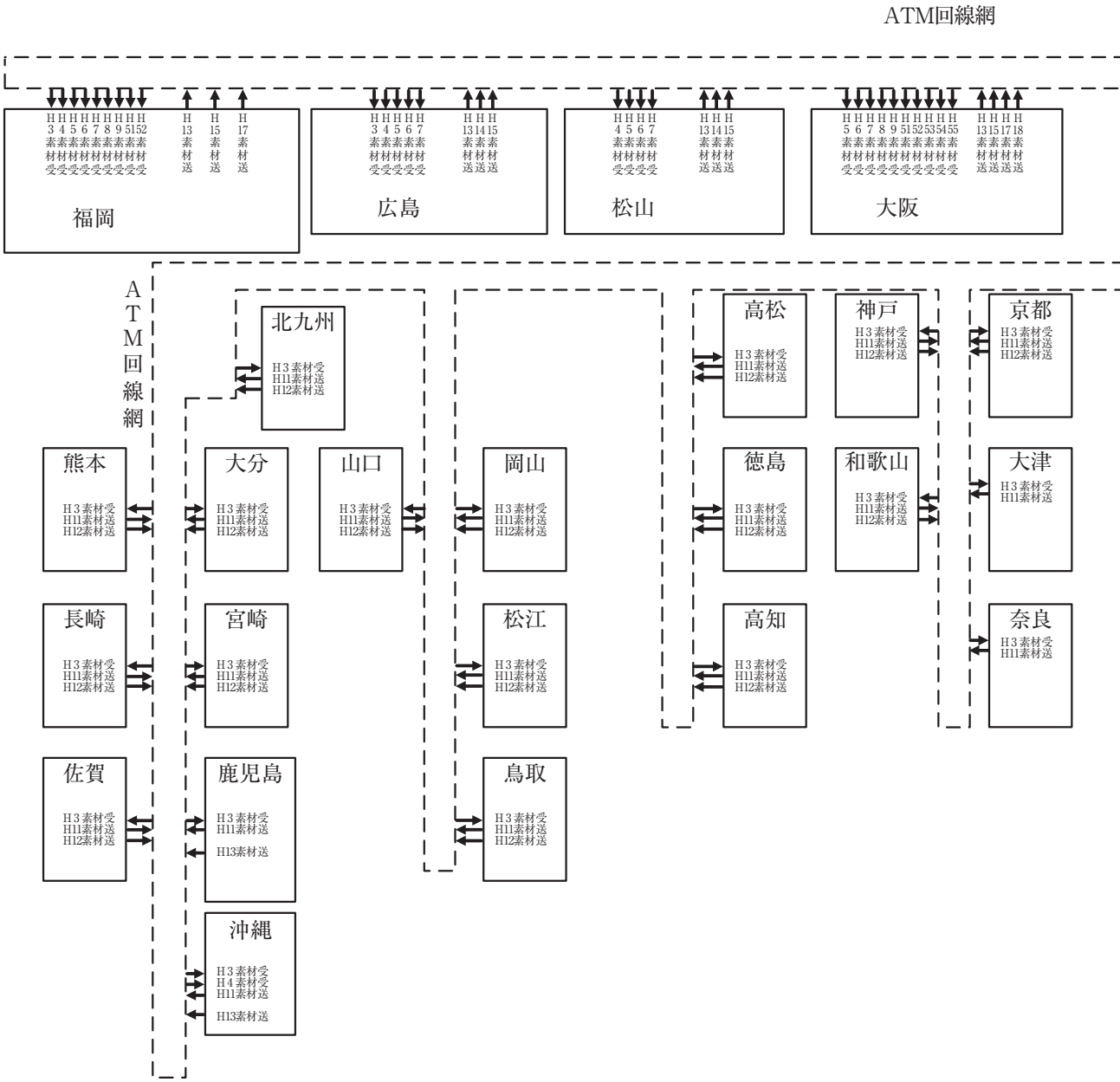

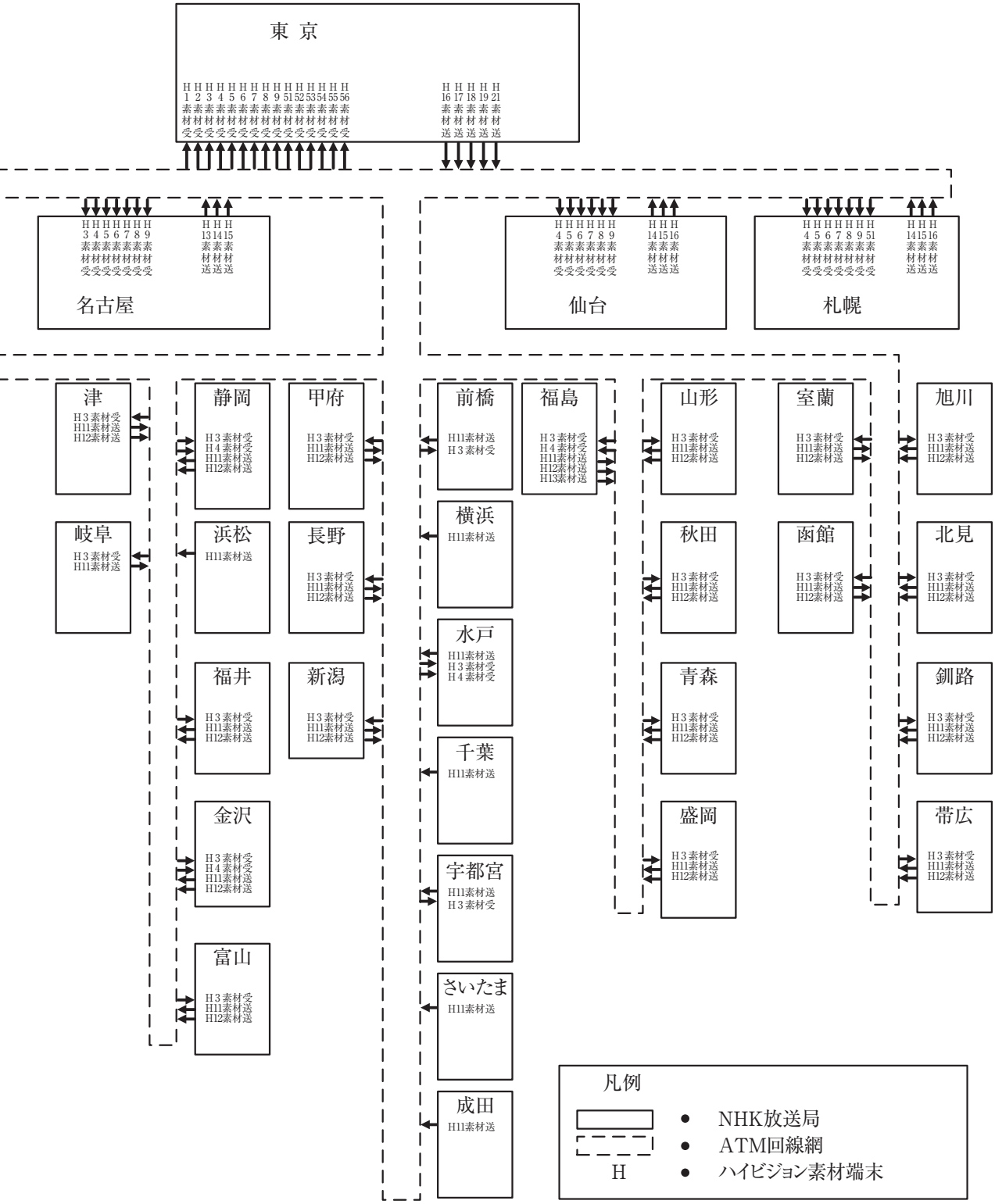
東 京
H H H H H H H H H H H H H H H H H H H H H
1 2 3 4 5 6 7 8 9 51 52 53 54 55 56 16 17 18 19 21
素 素
材 材
受 受
送 送 送 送 送
名古屋
H H H H H H H 3 4 5 6 7 8 9 素 素 素 素 素 素 素 材 材 材 材 材 材 材 受 受 受 受 受 受 受
H H H 13 14 15 素 素 素 材 材 材 送 送 送
仙台
H H H H H H 4 5 6 7 8 9 素 素 素 素 素 素 素 材 材 材 材 材 材 材 受 受 受 受 受 受 受
H H H 14 15 16 素 素 素 材 材 材 送 送 送
札幌
H H H H H H H 4 5 6 7 8 9 51 素 素 素 素 素 素 素 材 材 材 材 材 材 材 受 受 受 受 受 受 受
H H H 14 15 16 素 素 素 材 材 材 送 送 送
津
H3素材受
H11素材送
H12素材送
岐阜
H3素材受
H11素材送
静岡
H3素材受
H4素材受
H11素材送
H12素材送
浜松
H11素材送
福井
H3素材受
H11素材送
H12素材送
金沢
H3素材受
H4素材受
H11素材送
H12素材送
富山
H3素材受
H11素材送
H12素材送
甲府
H3素材受
H11素材送
H12素材送
長野
H3素材受
H11素材送
H12素材送
新潟
H3素材受
H11素材送
H12素材送
前橋
H11素材送
H3素材受
横浜
H11素材送
水戸
H11素材送
H3素材受
H4素材受
千葉
H11素材送
宇都宮
H11素材送
H3素材受
さいたま
H11素材送
成田
H11素材送
福島
H3素材受
H4素材受
H11素材送
H12素材送
H13素材送
山形
H3素材受
H11素材送
H12素材送
秋田
H3素材受
H11素材送
H12素材送
青森
H3素材受
H11素材送
H12素材送
盛岡
H3素材受
H11素材送
H12素材送
室蘭
H3素材受
H11素材送
H12素材送
函館
H3素材受
H11素材送
H12素材送
旭川
H3素材受
H11素材送
H12素材送
北見
H3素材受
H11素材送
H12素材送
釧路
H3素材受
H11素材送
H12素材送
帯広
H3素材受
H11素材送
H12素材送
凡例
NHK放送局
ATM回線網
H
ハイビジョン素材端末

NHKテレビ配信回線端末運用図（2017年３月末現在）

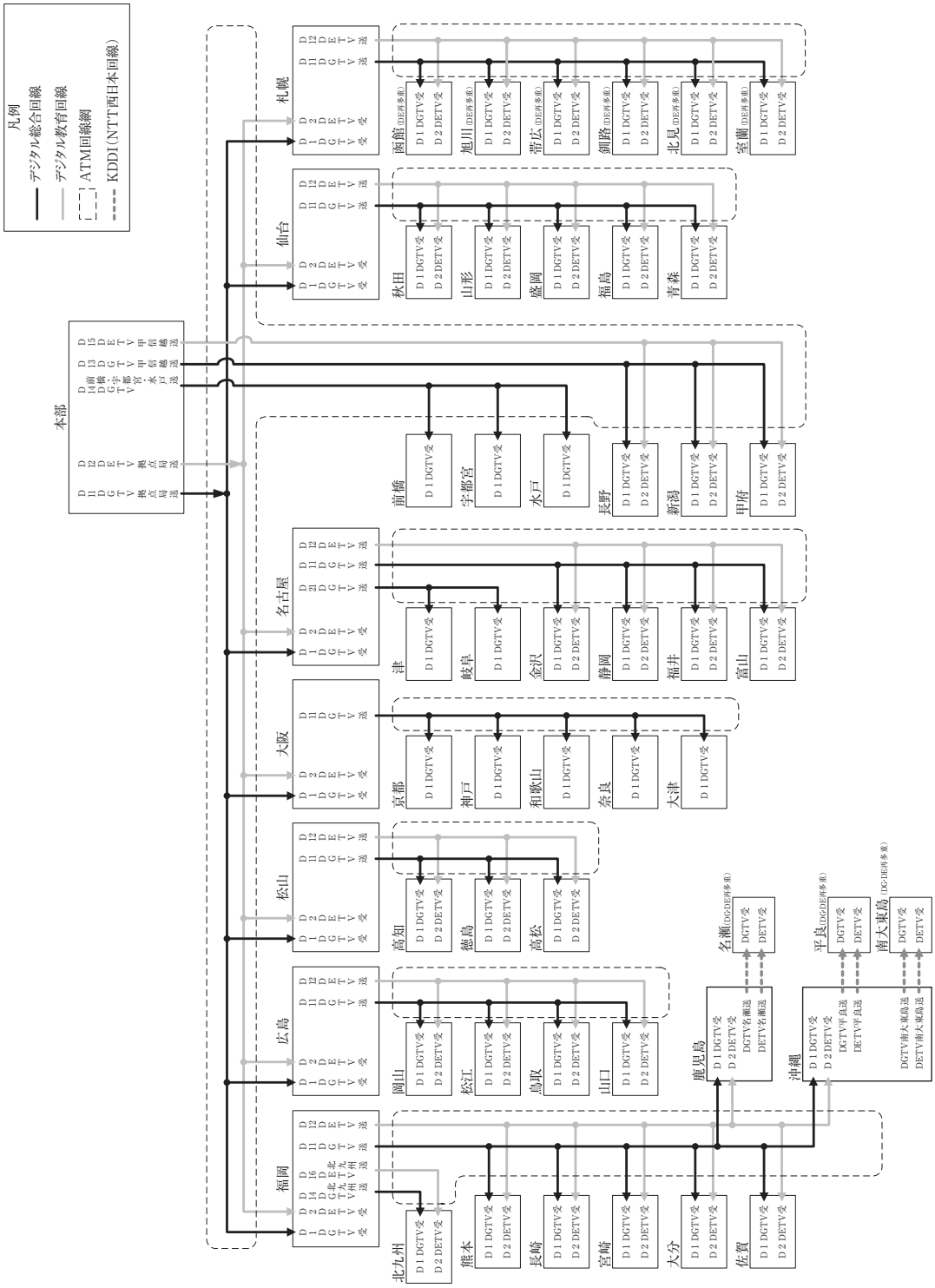

ラジオ第１放送回線系統図（2017年３月末現在）

（注）放送所において，回線が２系統表示されている場合は，上段に現用，下段にローカルまたは予備の系統を表示している

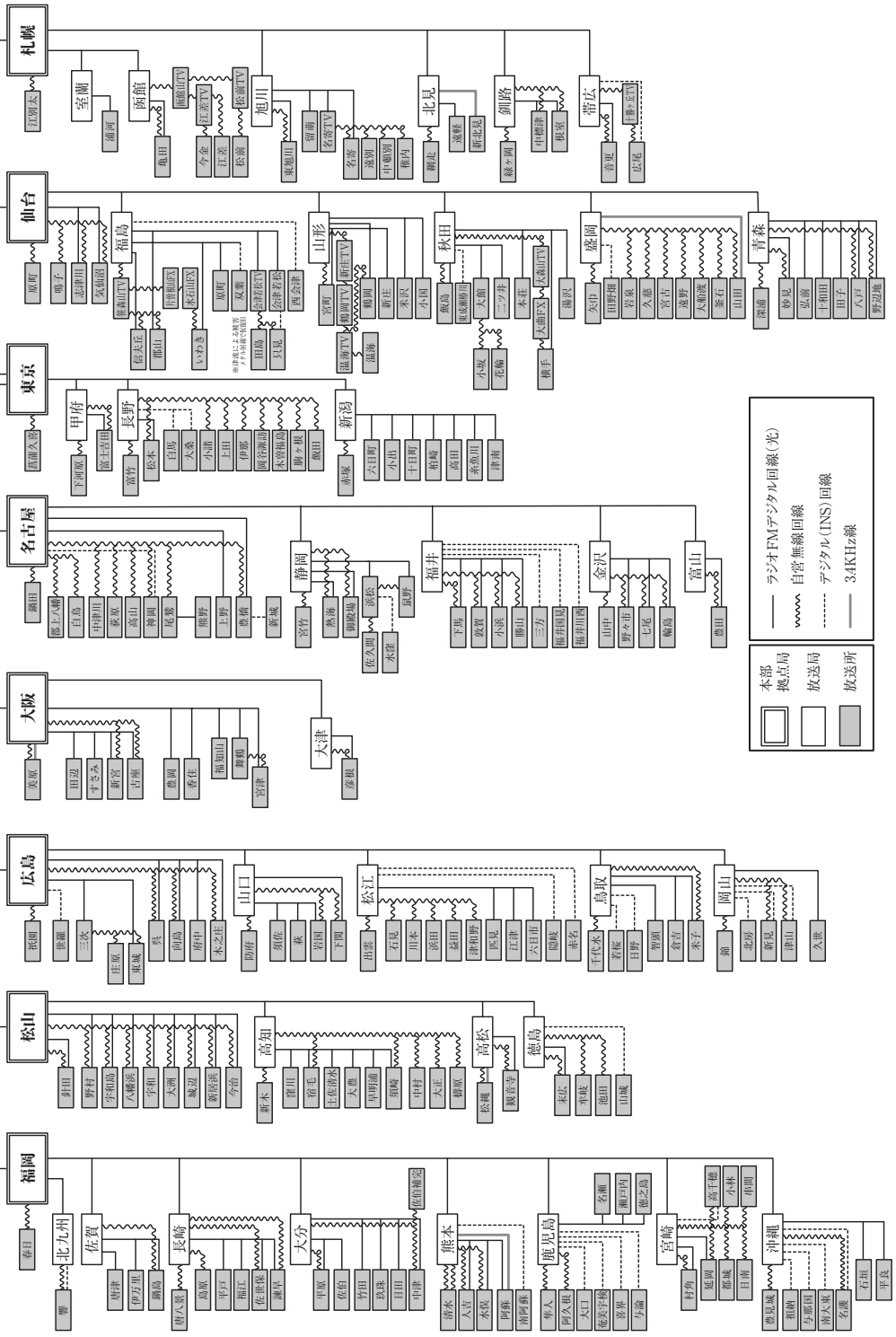

ラジオ第２放送回線系統図（2017年３月末現在）

（注）放送所において，回線が２系統表示されている場合は，上段に現用，下段にローカルまたは予備の系統を表示している

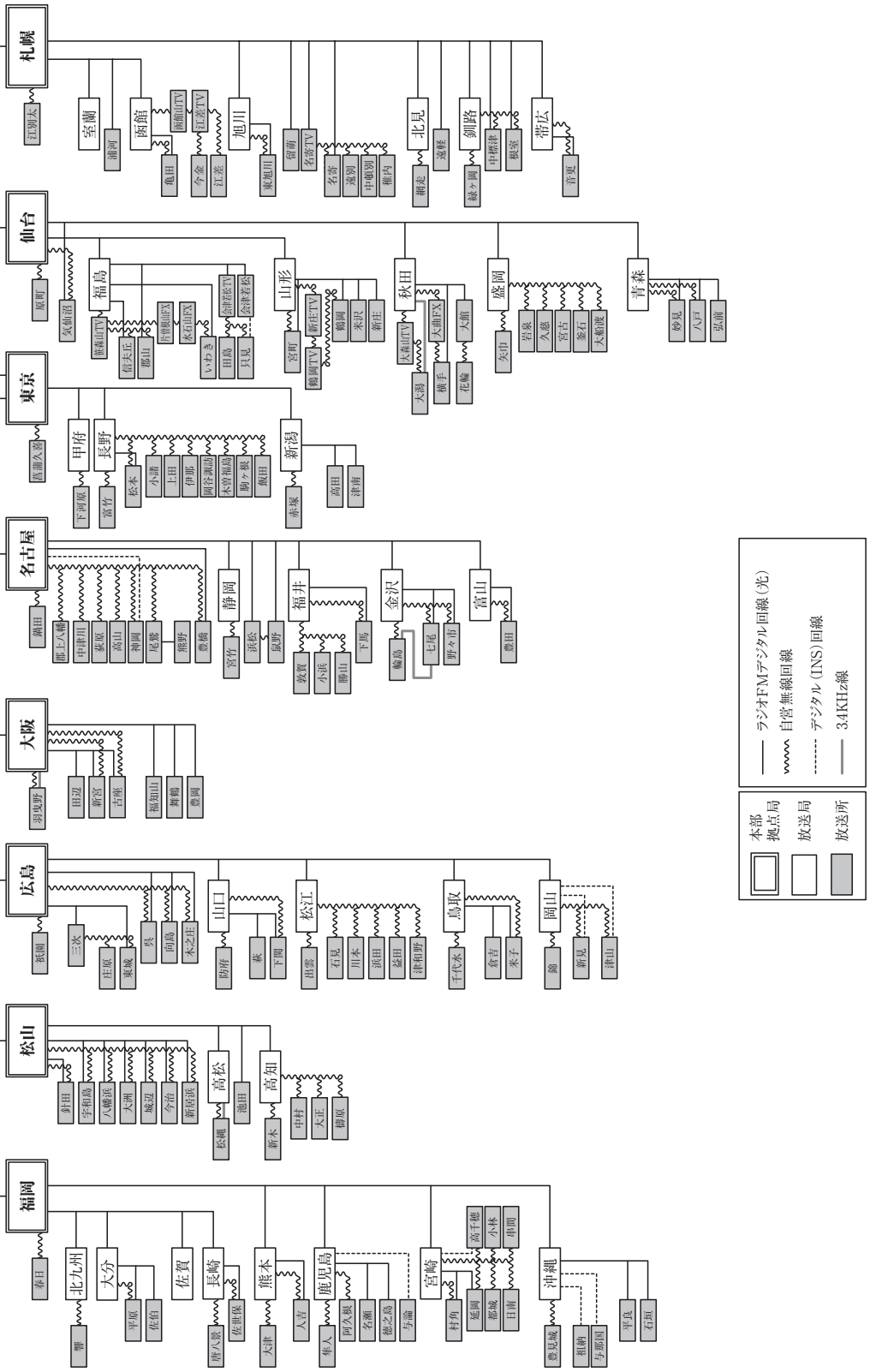

ラジオFMデジタル回線（光）
自営無線回線
デジタル（INS）回線
3.4KHz線

本部拠点局
放送局
放送所

FM放送回線系統図（2017年3月末現在）

（注）本部～拠点局間のみ，上り／下りの回線運用あり
拠点局～放送局間は，下り回線の運用のみ

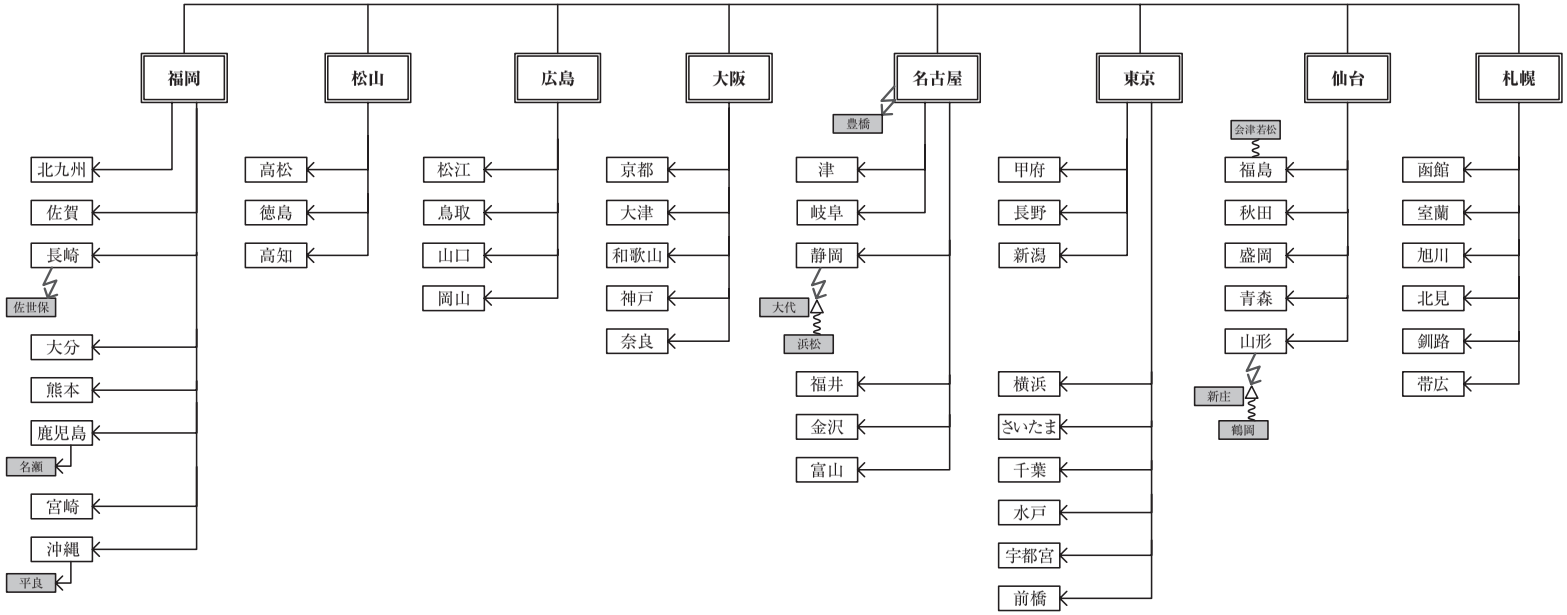

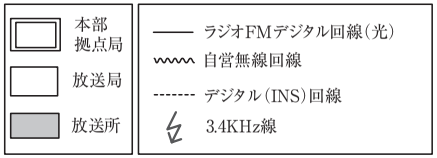

技術　NHK保有の特許権・実用新案権・意匠権（2016年度取得）

登録番号	発明等の名称	登録日
	<特許権>	
特05875482	光電界センサを用いたアンテナの特性測定システムおよび光電界センサを用いたアンテナの特性測定方法	16. 1.29
特05889123	光センサシステム	2.26
特05892797	送受信システム及び送受信方法，受信装置及び受信方法	3. 4
特05892839	プロファイル生成装置及びプログラム	3. 4
特05892849	送受信システム，送受信方法及び電子装置	3. 4
特05894759	受信装置および受信プログラム	3. 4
特05898452	イントラ予測装置，符号化装置，復号装置，及びプログラム	3.11
特05901362	色変換装置，カラーサブサンプリング装置およびこれらのプログラム	3.18
特05901424	放送通信連携受信装置	3.18
特05901425	放送通信連携受信装置	3.18
特05901438	デジタル放送受信装置およびそのプログラム，ならびに，デジタル放送送信装置	3.18
特05902499	照明装置	3.18
特05902913	ミキシングバランス自動調整装置およびプログラム	3.18
特05903009	発光素子	3.18
特05903010	CGストリーム配信装置，放送通信連携受信装置，CGストリーム配信プログラム，CG同期再生プログラムおよびCGストリーム同期システム	3.18
特05905311	ホログラム再生方法およびホログラム再生装置	3.25
特05905827	帯電装置及び帯電体製造方法	3.25
特05906079	ドレイン電流のシミュレーション装置及びドレイン電流のシミュレーションプログラム	3.25
特05906102	光線指向型の発光素子	3.25
特05906104	P2Pネットワークサービスに用いる端末装置，通信システム及びプログラム	3.25
特05906128	送信装置，受信装置，送信プログラム，受信プログラム	3.25
特05906139	補正装置，そのプログラム及び立体撮像システム	3.25
特05907958	放送機器	4. 1
特05909100	ラウドネスレンジ制御システム，伝送装置，受信装置，伝送用プログラム，および受信用プログラム	4. 1
特05909111	発光素子	4. 1
特05909149	色変換装置，符号化器および復号器ならびにそれらのプログラム	4. 1
特05909162	発光素子	4. 1
特05909325	受信装置，放送システム及びプログラム	4. 1
特05909326	受信装置，放送システム及びプログラム	4. 1
特05912615	放送通信連携受信装置及び放送通信連携システム	4. 8
特05912652	発光素子	4. 8
特05912653	発光素子	4. 8
特05913301	放送通信連携受信装置	4. 8
特05914054	言語モデル作成装置，音声認識装置，およびそのプログラム	4. 8
特05918625	句翻訳モデル学習装置およびそのプログラム	4.15
特05918993	高彩度色光生成装置及び色再現評価方法	4.15
特05923137	メッセージ送信装置およびメッセージ受信装置	4.22
特05924728	信号処理装置及びプログラム	4.28
特05924959	アンテナ装置	4.28
特05926034	撮像素子	4.28
特05926579	画像表示装置	4.28
特05926642	発光素子および発光素子アレイ	4.28
特05934019	階調復元装置及びそのプログラム	5.13
特05934031	階調削減装置及びプログラム	5.13
特05937829	視聴状況認識装置及び視聴状況認識プログラム	5.20
特05937879	受信装置及びプログラム	5.20
特05937926	画像符号化装置，画像復号装置，画像符号化プログラム及び画像復号プログラム	5.20
特05939904	トラッキング調整用装置，トラッキング調整方法及びプログラム	5.27
特05939914	切替装置及びプログラム	5.27
特05940366	収音マイクロホンシステム	5.27
特05940812	多視点画像処理装置，方法及びプログラム	5.27
特05941261	位置計測装置及び位置計測システム	5.27
特05941350	聴覚印象量推定装置及びそのプログラム	5.27
特05941356	放送通信連携受信装置，アプリケーション認証プログラム及び放送通信連携システム	5.27
特05941373	スピーカアレイ駆動装置およびスピーカアレイ駆動方法	5.27
特05941661	表示装置	5.27
特05942041	色分解光学系及び撮像装置	5.27
特05947523	表形式データ出力制御装置及び表形式データ出力制御プログラム	6.10
特05947562	発光素子	6.10
特05947617	放送通信連携受信装置および不足リソース管理プログラム	6.10

登録番号	発明等の名称	登録日
特05947627	流星バースト通信システム	6.10
特05947657	磁気記録媒体	6.10
特05948059	立体画像撮影装置および立体画像表示装置	6.10
特05948132	情報処理装置およびプログラム	6.10
特05950737	情報抽出装置及びプログラム	6.17
特05952447	電波受信・光伝送システム	6.17
特05952628	受信装置及びプログラム	6.17
特05952638	放送通信連携受信装置及び放送通信連携システム	6.17
特05953111	受信機	6.17
特05953151	学習装置，及びプログラム	6.17
特05956736	積層型半導体装置及びその製造方法	6.24
特05957291	受信機	6.24
特05959106	受信装置	7. 1
特05961048	聴覚印象量推定装置及びそのプログラム	7. 1
特05961164	放送通信連携受信装置及びリソースアクセス制御プログラム	7. 1
特05961165	放送通信連携受信装置及び放送通信連携システム	7. 1
特05961481	無線通信装置，方法及びプログラム	7. 1
特05965135	駆動装置及び駆動方法並びに駆動装置を備えた撮像装置	7. 8
特05965161	光ディスク装置，ギャップサーボ装置及びギャップ引き込み制御方法	7. 8
特05965722	受信機	7. 8
特05965723	受信機	7. 8
特05965750	暗号化装置，復号装置，暗号化プログラム，および復号プログラム	7. 8
特05965760	画像符号化装置，画像復号装置およびそれらのプログラム	7. 8
特05965764	映像領域分割装置及び映像領域分割プログラム	7. 8
特05969843	有機光電変換素子，及び，これを含む受光素子	7.15
特05970160	受信装置，送信装置，放送システム及びプログラム	7.15
特05972616	受信装置，クロック復元方法及びプログラム	7.22
特05973746	送信装置及び受信装置	7.22
特05973767	対応点探索装置，そのプログラム及びカメラパラメータ推定装置	7.22
特05973779	送信装置，受信装置，及びプログラム	7.22
特05973848	送信装置，受信装置，及びプログラム	7.22
特05977869	データ送信装置およびデータ受信装置	7.29
特05977964	多視点映像フレーム内挿装置，方法及びプログラム	7.29
特05978000	受信機	7.29
特05978082	立体画像撮影装置及びその方法	7.29
特05979646	受信機	8. 5
特05981782	力覚誘導制御装置，力覚誘導制御方法，及び力覚誘導制御プログラム	8. 5
特05982162	校閲支援システムおよびプログラム	8. 5
特05982174	類似度算出装置，類似番組検索装置，およびそのプログラム	8. 5
特05985958	ビジュアルプログラミングによるプログラム処理装置及びシステム	8.12
特05986993	受信機及びプログラム	8.12
特05988747	鍵管理装置，アプリケーション署名付加装置および受信端末，ならびに，それらのプログラム	8.19
特05988842	ロボットカメラ制御装置，そのプログラム及び多視点ロボットカメラシステム	8.19
特05993202	発光素子および発光素子アレイ	8.26
特05993243	映像処理装置及びプログラム	8.26
特05993260	空間歪み補正装置およびそのプログラム	8.26
特05993261	奥行き範囲算出装置及びそのプログラム	8.26
特05993667	有機電界発光素子	8.26
特05993694	画像符号化装置	8.26
特05997500	放送通信連携受信装置	9. 2
特05997503	音響信号再生装置	9. 2
特05997575	不快度推定装置及び不快度推定プログラム	9. 2
特05997583	２次元符号復号装置およびそのプログラム，ならびに，ホログラム記録再生装置	9. 2
特05997966	画像処理装置，及びプログラム	9. 2
特05997974	無線通信装置及びプログラム	9. 2
特06001887	固体撮像装置	9. 9
特06002438	受信機	9. 9
特06002443	信号発生装置，この信号発生装置を備えた投射型表示システム，および画素ずらし量判別方法	9. 9
特06002450	色変換システム，前処理装置，後処理装置，プログラム	9. 9
特06002476	画像処理比較装置，画像改善装置，画像処理比較プログラム及び画像改善プログラム	9. 9
特06006562	受信装置及びプログラム	9.16
特06006563	受信装置，及びプログラム	9.16
特06006627	インパルス応答長変換装置，インパルス応答長変換方法，インパルス方法変換プログラム	9.16
特06006629	マルチキャリヤ変調信号受信装置	9.16
特06006633	立体画像取得装置および立体画像取得方法	9.16
特06010344	磁性細線搭載基板の製造方法	9.23
特06010373	サブ情報提示装置，映像提示装置及びプログラム	9.23

登録番号	発明等の名称	登録日
特06010417	発光素子及び立体画像表示装置	9.23
特06010420	発光素子及び立体画像表示装置	9.23
特06012335	コンテンツ検索装置，及びプログラム	9.30
特06012343	音響再生環境提示装置および音響再生環境提示プログラム	9.30
特06014338	コンテンツ配信装置，コンテンツ配信システム，およびコンテンツ配信プログラム	9.30
特06014411	無線通信を行う受信装置，受信方法及びプログラム	9.30
特06017149	スピン注入磁化反転素子および磁気抵抗ランダムアクセスメモリ	10. 7
特06017165	空間光変調器	10. 7
特06017190	光変調素子の製造方法	10. 7
特06018396	裏面照射型撮像素子，それを備えた駆動装置及び撮像装置並びに裏面照射型撮像素子の駆動方法	10. 7
特06018468	奥行き範囲算出装置及びそのプログラム	10. 7
特06018485	頭部伝達関数選択装置，音響再生装置	10. 7
特06018796	受信機	10. 7
特06018797	受信機	10. 7
特06018798	受信機	10. 7
特06018799	放送通信連携システム	10. 7
特06018880	暗号化装置，復号装置，暗号化プログラム，および復号プログラム	10. 7
特06021650	情報抽出装置及びプログラム	10.14
特06027754	適応化装置，音声認識装置，およびそのプログラム	10.21
特06027804	雑音抑圧装置およびそのプログラム	10.21
特06027873	インパルス応答生成装置，インパルス応答生成システム及びインパルス応答生成プログラム	10.21
特06029294	映像提示装置および映像提示プログラム	10.28
特06029417	受信装置及びプログラム	10.28
特06030896	階調削減装置及びプログラム	10.28
特06031257	放送通信連携受信装置	10.28
特06031260	画像符号化装置および画像復号装置	10.28
特06031316	音声認識装置，誤り修正モデル学習方法，及びプログラム	10.28
特06031359	膜厚および膜密度決定方法，ならびにそのためのプログラム	10.28
特06031360	アクセス制御プログラム，送信装置，受信装置および情報漏洩元特定装置	10.28
特06031366	撮像制振装置	10.28
特06033095	ファイル伝送装置	11. 4
特06034595	放送通信連携受信装置，放送通信連携システム及び事業者識別マーク制御プログラム	11. 4
特06034686	光受信機	11. 4
特06034702	画像処理装置及び画像処理プログラム	11. 4
特06037656	受信機	11.11
特06037894	有機エレクトロルミネッセンス素子およびその製造方法，表示装置	11.11
特06038605	STL／TTL回線用送信装置及びその受信装置	11.11
特06043089	放送通信連携受信装置	11.18
特06043651	読みがな割当装置およびプログラム	11.18
特06045262	操作装置	11.25
特06046961	映像合成装置及び映像合成プログラム	11.25
特06047101	送信装置及び受信装置	11.25
特06047364	音声認識装置，誤り修正モデル学習方法，及びプログラム	11.25
特06047416	有機エレクトロルミネッセンス素子の評価方法	11.25
特06049190	放送装置，及び受信機	12. 2
特06051004	音声認識装置，誤り修正モデル学習方法，及びプログラム	12. 2
特06053323	放送送信装置，放送通信連携受信装置およびそのプログラム，ならびに，放送通信連携システム	12. 9
特06053527	送信装置および受信装置	12. 9
特06055191	ホログラム記録媒体，ホログラム記録方法およびホログラム記録装置	12. 9
特06055223	射影変換映像生成装置及びそのプログラム，並びに，多視点映像表現装置	12. 9
特06055230	送信装置，受信装置，及びプログラム	12. 9
特06055262	映像記録装置およびそのプログラム	12. 9
特06055268	色変換装置，色復元装置およびそれらのプログラム	12. 9
特06055284	STL／TTL回線用送信システム，STL／TTL回線用送信装置，TS再多重装置，付加情報挿入制御装置及びSTL／TTL回線用受信装置	12. 9
特06055307	対応点探索装置およびカメラ姿勢推定装置ならびにこれらのプログラム	12. 9
特06055316	発光素子	12. 9
特06055595	立体画像撮影装置および立体画像表示装置	12. 9
特06059450	認識装置及び認識プログラム	12.16
特06059899	フレーム補間装置及びプログラム	12.16
特06061770	カメラ姿勢推定装置及びそのプログラム	12.22
特06062665	音声のピッチ周期を抽出する信号処理装置及びプログラム	12.22
特06062690	無線通信装置及びプログラム	12.22
特06062730	データ伝送装置	12.22
特06062743	配信ツリー構築方法，端末管理サーバ及びコンテンツ配信システム	12.22
特06063218	音声合成装置およびそのプログラム	12.22
特06063229	ディスク積層体及びディスクカートリッジ	12.22

登録番号	発明等の名称	登録日
特06063274	触覚提示制御装置及び触覚提示制御プログラム	12.22
特06063281	送信装置，受信装置及びこれらのプログラム	12.22
特06067993	単板カラー撮像素子	17. 1. 6
特06068692	送信装置及び受信装置	1. 6
特06068721	受信機	1. 6
特06069009	画像復号装置及び画像復号プログラム	1. 6
特06069077	中継区間抽出装置，及びプログラム	1. 6
特06071618	画像処理装置及びプログラム	1.13
特06073114	ロボットカメラ制御装置，そのプログラム及び多視点ロボットカメラシステム	1.13
特06073121	立体表示装置及び立体表示システム	1.13
特06073123	立体表示システム，立体像生成装置及び立体像生成プログラム	1.13
特06073153	インパルス応答ノイズ除去方法およびその装置ならびにそのプログラム	1.13
特06073187	背景画像生成装置	1.13
特06076082	立体画像補正装置及びそのプログラム	1.20
特06076083	立体画像補正装置及びそのプログラム	1.20
特06076110	不快度推定装置及び不快度推定プログラム	1.20
特06076149	放送番組管理装置，放送番組再生装置，及びプログラム	1.20
特06076248	放送通信連携システム，アプリケーション管理サーバー，および，アプリケーション管理サーバーにおけるアプリケーション管理方法	1.20
特06078367	送信装置及び受信装置	1.20
特06078380	文書解析装置，及びプログラム	1.20
特06078382	信号変換装置，信号復元装置，信号変換プログラム及び信号復元プログラム	1.20
特06080121	再生像表示装置	1.27
特06080424	対応点探索装置，そのプログラムおよびカメラパラメータ推定装置	1.27
特06080541	立体画像取得装置および立体画像取得方法	1.27
特06080557	信号処理装置，その方法及びそのプログラム	1.27
特06086714	音声認識装置，誤り修正モデル学習方法，及びプログラム	2.10
特06088146	インタリーブ数演算装置およびそのプログラム，ならびに，ホログラム記録装置	2.10
特06088197	管理装置，ボトルネック判定・経路制御プログラム，及び，並列分散処理システム	2.10
特06088208	触力覚提示装置	2.10
特06088211	MIMO－OFDM受信装置	2.10
特06088233	音声合成用読み上げ文生成装置及びそのプログラム	2.10
特06088235	超解像装置及びプログラム	2.10
特06088262	送信装置および受信装置	2.10
特06088318	立体画像取得装置および立体画像取得方法	2.10
特06088344	撮影装置およびノイズ除去プログラム	2.10
特06088747	インパルス応答生成装置，インパルス応答生成システム及びインパルス応答生成プログラム	2.10
特06088826	オプティマル・メタマーに関する分光パラメータ演算装置，分光パラメータ演算方法及びプログラム	2.10
特06088969	受信装置及びプログラム	2.10
特06090972	暗号化装置，復号装置，暗号化プログラム，および復号プログラム	2.17
特06093140	発光素子	2.17
特06093195	カメラ支持装置	2.17
特06093200	情報検索装置及び情報検索プログラム	2.17
特06097133	光線指向制御部の光線特性測定装置および光線指向制御部の光線特性測定方法	2.24
特06097147	MIMO－OFDM受信装置及び測定装置	2.24
特06097149	偏波共用八木型アンテナ	2.24
特06099250	放送送出装置，及び受信機	3. 3
特06101046	パケット送信装置およびそのプログラム	3. 3
特06101067	画像処理装置及び画像処理プログラム	3. 3
特06101081	送信装置，受信装置およびセキュリティモジュール	3. 3
特06101114	パケット伝送装置およびそのプログラム	3. 3
特06101152	偏波共用八木型アンテナ	3. 3
特06101379	デジタル放送送信装置およびデジタル放送受信装置	3. 3
特06101380	パケット受信装置	3. 3
特06101384	メッセージ送信装置およびメッセージ受信装置	3. 3
特06101470	顔表情解析装置および顔表情解析プログラム	3. 3
特06101477	コンテンツ推薦装置，及びプログラム	3. 3
特06101554	番組判定装置およびプログラム	3. 3
特06101631	受信装置及びプログラム	3. 3
特06105907	表示装置	3.10
特06108855	伝送装置	3.17
特06108952	送信システム及び受信装置	3.17

技術　NHK保有の外国特許権（2016年度取得）

出願国	登録番号	発明等の名称（和訳：概要）	登録日
アメリカ	9485513	Encoding device, decoding device, and program （符号化装置／復号装置　等）	16.11. 1
メキシコ	339070	Encoding device, decoding device, and program （符号化装置／復号装置　等）	16. 5. 9
オーストラリア	2012382722	Encoding device, decoding device, and program （符号化装置／復号装置　等）	16. 4. 7
韓国	10-1595018	Video signal transmitting device, video signal receiving device, and recording medium （映像信号送信装置／映像信号受信装置　等）	16. 2.11
	10-1620776	Encoding device and decoding device and program for same （符号化装置／復号装置　等）	16. 5. 4
	10-1682323	Sound signal description method, sound signal production equipment, and sound signal reproduction equipment （音響信号記述法　等）	16.11.28
	10-1691314	Encoding device, decoding device, and program （符号化装置／復号装置　等）	16.12.23
チリ	52.024	Digital terrestrial broadcasting signal retransmission device （地上デジタル放送信号の再送信装置）	16. 2. 8
	52.355	Retransmitting apparatus of terrestrial digital broadcasting （地上デジタル放送の再送信装置）	16. 3.23

技術　NHK主要放送局の周波数・電力一覧（2016年度）

１．テレビ（2017年３月末現在）

（１）地上デジタル

局名	系統	呼出符号	チャンネル	空中線電力 W	運用開始 年月日
札幌	総合	JOIK-DTV	15	3k	06. 6. 1
	教育	JOIB-DTV	13	3k	06. 6. 1
函館	総合	JOVK-DTV	18	1k	07.10. 1
	教育	JOVB-DTV	14	1k	07.10. 1
旭川	総合	JOCG-DTV	15	1k	07.10. 1
	教育	JOCC-DTV	13	1k	07.10. 1
帯広	総合	JOOG-DTV	15	1k	07.10. 1
	教育	JOOC-DTV	13	1k	07.10. 1
釧路	総合	JOPG-DTV	33	1k	07.10. 1
	教育	JOPC-DTV	29	1k	07.10. 1
北見	総合	JOKP-DTV	18	1k	07.10. 1
	教育	JOKD-DTV	13	1k	07.10. 1
室蘭	総合	JOIQ-DTV	24	500	07.10. 1
	教育	JOIZ-DTV	16	1k	07.10. 1
仙台	総合	JOHK-DTV	17	3k	05.12. 1
	教育	JOHB-DTV	13	3k	05.12. 1
秋田	総合	JOUK-DTV	48	1k	05.12. 1
	教育	JOUB-DTV	50	1k	05.12. 1
山形	総合	JOJG-DTV	14	1k	05.12. 1
	教育	JOJC-DTV	13	1k	05.12. 1
盛岡	総合	JOQG-DTV	14	1k	05.12. 1
	教育	JOQC-DTV	13	1k	05.12. 1
福島	総合	JOFP-DTV	15	3k	05.12. 1
	教育	JOFD-DTV	14	3k	05.12. 1
青森	総合	JOTG-DTV	16	1k	05.12. 1
	教育	JOTC-DTV	13	1k	05.12. 1
東京	総合	JOAK-DTV	27	10k	03.12. 1
	教育	JOAB-DTV	26	10k	03.12. 1
前橋	総合	JOTP-DTV	37	100	05.12. 1
	教育	──	39	100	05.12. 1
水戸	総合	JOEP-DTV	20	300	04.10. 1
	教育	──	13	300	04.10. 1
宇都宮	総合	JOBP-DTV	47	100	05.12. 1
	教育	──	39	100	05.12. 1
長野	総合	JONK-DTV	17	1k	06. 4. 1
	教育	JONB-DTV	13	1k	06. 4. 1
新潟	総合	JOQK-DTV	15	3k	06. 4. 1
	教育	JOQB-DTV	13	3k	06. 4. 1
甲府	総合	JOKG-DTV	21	2k	06. 4. 1
	教育	JOKC-DTV	23	2k	06. 4. 1
名古屋	総合	JOCK-DTV	20	3k	03.12. 1
	教育	JOCB-DTV	13	3k	03.12. 1
金沢	総合	JOJK-DTV	15	1k	06. 7. 1
	教育	JOJB-DTV	13	1k	06. 7. 1
静岡	総合	JOPK-DTV	20	1k	05. 6. 1
	教育	JOPB-DTV	13	1k	05. 6. 1
福井	総合	JOFG-DTV	19	1k	06. 5. 1
	教育	JOFC-DTV	21	1k	06. 5. 1
富山	総合	JOIG-DTV	27	1k	04.10. 1
	教育	JOIC-DTV	24	1k	04.10. 1
津	総合	JONP-DTV	28	500	05. 4. 1
	教育	──	44	50	05. 4. 1
岐阜	総合	JOOP-DTV	29	500	04.11. 1
大阪	総合	JOBK-DTV	24	3k	03.12. 1
	教育	JOBB-DTV	13	3k	03.12. 1
京都	総合	JOOK-DTV	25	1k	05. 4. 1
	教育	──	40	20	10. 7.24
神戸	総合	JOPP-DTV	22	1k	04.12. 1
	教育	──	13	3	04.12. 1
和歌山	総合	JORP-DTV	23	100	05. 6. 1
	教育	──	13	3	05. 6. 1
奈良	総合	JOUP-DTV	31	100	05. 4. 1
大津	総合	JOQP-DTV	26	100	05. 4. 1
	教育	──	13	30	05. 4. 1
広島	総合	JOFK-DTV	14	3k	06.10. 1
	教育	JOFB-DTV	15	3k	06.10. 1
岡山	総合	JOKK-DTV	32	2k	06.12. 1
	教育	JOKB-DTV	45	2k	06.12. 1
松江	総合	JOTK-DTV	21	1k	06.10. 1
	教育	JOTB-DTV	19	1k	06.10. 1
鳥取	総合	JOLG-DTV	29	100	06.10. 1
	教育	JOLC-DTV	20	100	06.10. 1

局　名	系 統	呼出符号	ﾁｬﾝﾈﾙ	空中線電力 W	運用開始 年 月 日
山　口	総 合	JOUG-DTV	16	1k	06.10. 1
	教 育	JOUC-DTV	13	1k	06.10. 1
松　山	総 合	JOZK-DTV	16	1k	06.10. 1
	教 育	JOZB-DTV	13	1k	06.10. 1
高　知	総 合	JORK-DTV	15	1k	06.10. 1
	教 育	JORB-DTV	13	1k	06.10. 1
徳　島	総 合	JOXK-DTV	34	1k	06.10. 1
	教 育	JOXB-DTV	40	1k	06.10. 1
高　松	総 合	JOHP-DTV	24	1k	06.12. 1
	教 育	JOHD-DTV	13	1k	06.12. 1
熊　本	総 合	JOGK-DTV	28	1k	06.12. 1
	教 育	JOGB-DTV	24	1k	06.12. 1
福　岡	総 合	JOLK-DTV	28	3k	06. 4. 1
	教 育	JOLB-DTV	22	3k	06. 4. 1

局　名	系 統	呼出符号	ﾁｬﾝﾈﾙ	空中線電力 W	運用開始 年 月 日
北九州	総 合	JOSK-DTV	40	1k	06.10. 1
	教 育	JOSB-DTV	42	1k	06.10. 1
長　崎	総 合	JOAG-DTV	15	1k	06.12. 1
	教 育	JOAC-DTV	13	1k	06.12. 1
鹿児島	総 合	JOHG-DTV	34	1k	06.12. 1
	教 育	JOHC-DTV	18	1k	06.12. 1
宮　崎	総 合	JOMG-DTV	14	1k	06.12. 1
	教 育	JOMC-DTV	13	1k	06.12. 1
大　分	総 合	JOIP-DTV	15	1k	06.12. 1
	教 育	JOID-DTV	14	1k	06.12. 1
佐　賀	総 合	JOSP-DTV	33	100	06.12. 1
	教 育	JOSD-DTV	25	100	06.12. 1
沖　縄	総 合	JOAP-DTV	17	1k	06. 4. 1
	教 育	JOAD-DTV	13	1k	06. 4. 1

（２）BSデジタル

局　名	ﾁｬﾝﾈﾙ	空中線電力 W	運用開始 年 月 日
BS1	15	120	11. 4. 1
BSP	15	120	11. 4. 1

２．ラジオ（2017年３月末現在）

局　名	系 統	呼出符号	周波数 kHz	空中線電力 W	運用開始 年 月 日
札　幌	第 1	ＪＯＩＫ	567	100k	28. 6. 5
	第 2	ＪＯＩＢ	747	500k	45. 9. 3
函　館	第 1	ＪＯＶＫ	675	5k	32. 2. 6
	第 2	ＪＯＶＢ	1467	1k	49. 1. 3
旭　川	第 1	ＪＯＣＧ	621	3k	33. 9. 4
	第 2	ＪＯＣＣ	1602	1k	50. 4.25
帯　広	第 1	ＪＯＯＧ	603	5k	36.11.22
	第 2	ＪＯＯＣ	1125	1k	50. 4.25
釧　路	第 1	ＪＯＰＧ	585	10k	38. 2.26
	第 2	ＪＯＰＣ	1152	10k	50. 4.25
北　見	第 1	ＪＯＫＰ	1188	10k	42. 1. 1
	第 2	ＪＯＫＤ	702	10k	50. 3.25
室　蘭	第 1	ＪＯＩＱ	945	3k	42. 2.21
	第 2	ＪＯＩＺ	1125	1k	52. 4.20
仙　台	第 1	ＪＯＨＫ	891	20k	28. 6.16
	第 2	ＪＯＨＢ	1089	10k	45. 9. 1
秋　田	第 1	ＪＯＵＫ	1503	10k	32. 2.26
	第 2	ＪＯＵＢ	774	500k	46. 9.15

局　名	系 統	呼出符号	周波数 kHz	空中線電力 W	運用開始 年 月 日
山　形	第 1	ＪＯＪＧ	540	5k	36.11.30
	第 2	ＪＯＪＣ	1521	1k	48.12. 1
盛　岡	第 1	ＪＯＱＧ	531	10k	38. 8. 7
	第 2	ＪＯＱＣ	1386	10k	50. 3.25
福　島	第 1	ＪＯＦＰ	1323	1k	41. 2.13
	第 2	ＪＯＦＤ	1602	1k	51. 6. 2
青　森	第 1	ＪＯＴＧ	963	5k	41. 4.17
	第 2	ＪＯＴＣ	1521	1k	51. 7. 1
東　京	第 1	ＪＯＡＫ	594	300k	25. 3.22
	第 2	ＪＯＡＢ	693	500k	31. 4. 6
長　野	第 1	ＪＯＮＫ	819	5k	31. 3. 8
	第 2	ＪＯＮＢ	1467	1k	48.11.11
新　潟	第 1	ＪＯＱＫ	837	10k	31.11.11
	第 2	ＪＯＱＢ	1593	10k	46. 9. 1
甲　府	第 1	ＪＯＫＧ	927	5k	37.12.21
	第 2	ＪＯＫＣ	1602	1k	50. 4.25

局　名	系 統	呼出符号	周波数 kHz	空中線電力 W	運用開始 年 月 日
名古屋	第 1	ＪＯＣＫ	729	50k	25. 7.15
	第 2	ＪＯＣＢ	909	10k	33. 6.26
金　沢	第 1	ＪＯＪＫ	1224	10k	30. 4.15
	第 2	ＪＯＪＢ	1386	10k	47. 8.21
静　岡	第 1	ＪＯＰＫ	882	10k	31. 3.22
	第 2	ＪＯＰＢ	639	10k	46. 9. 2
福　井	第 1	ＪＯＦＧ	927	5k	33. 7.13
	第 2	ＪＯＦＣ	1521	1k	48.12. 1
富　山	第 1	ＪＯＩＧ	648	5k	35.12.13
	第 2	ＪＯＩＣ	1035	1k	49. 1. 3
大　阪	第 1	ＪＯＢＫ	666	100k	25. 6. 1
	第 2	ＪＯＢＢ	828	300k	33. 6.26
彦　根	第 1	ＪＯＱＰ	945	1k	42. 2.25
広　島	第 1	ＪＯＦＫ	1071	20k	28. 7. 6
	第 2	ＪＯＦＢ	702	10k	45. 9.10
岡　山	第 1	ＪＯＫＫ	603	5k	31. 2. 1
	第 2	ＪＯＫＢ	1386	5k	46. 9. 1
松　江	第 1	ＪＯＴＫ	1296	10k	28. 7. 7
	第 2	ＪＯＴＢ	1593	10k	46. 9. 1
鳥　取	第 1	ＪＯＬＧ	1368	1k	36.12.14
	第 2	ＪＯＬＣ	1125	1k	50. 4.25
山　口	第 1	ＪＯＵＧ	675	5k	41. 4.19
	第 2	ＪＯＵＣ	1377	5k	51. 6. 1

局　名	系 統	呼出符号	周波数 kHz	空中線電力 W	運用開始 年 月 日
松　山	第 1	ＪＯＺＫ	963	5k	41. 3. 9
	第 2	ＪＯＺＢ	1512	5k	46. 9. 1
高　知	第 1	ＪＯＲＫ	990	10k	32. 3.22
	第 2	ＪＯＲＢ	1152	10k	48.12. 1
徳　島	第 1	ＪＯＸＫ	945	5k	33. 7.23
高　松	第 1	ＪＯＨＰ	1368	5k	44. 5.17
	第 2	ＪＯＨＤ	1035	1k	58. 6.29
熊　本	第 1	ＪＯＧＫ	756	10k	28. 6.16
	第 2	ＪＯＧＢ	873	500k	45. 9. 1
福　岡	第 1	ＪＯＬＫ	612	100k	30.12. 6
	第 2	ＪＯＬＢ	1017	50k	46. 9. 1
北九州	第 1	ＪＯＳＫ	540	1k	31.12.21
	第 2	ＪＯＳＢ	1602	1k	47. 3.20
長　崎	第 1	ＪＯＡＧ	684	5k	33. 9.20
	第 2	ＪＯＡＣ	1377	1k	49. 7.20
鹿児島	第 1	ＪＯＨＧ	576	10k	35.10.27
	第 2	ＪＯＨＣ	1386	10k	49. 1. 1
宮　崎	第 1	ＪＯＭＧ	540	5k	37. 4.19
	第 2	ＪＯＭＣ	1467	1k	50. 3.25
大　分	第 1	ＪＯＩＰ	639	5k	41. 6.20
	第 2	ＪＯＩＤ	1467	1k	50. 4.25
佐　賀	第 1	ＪＯＳＰ	963	1k	41.12.28
沖　縄	第 1	ＪＯＡＰ	549	10k	72. 6.25
	第 2	ＪＯＡＤ	1125	10k	72. 6.25

３．FM（2017年３月末現在）

局　名	呼 出 符 号	周 波 数 kHz	空中線電力 W	運 用 開 始 年 月 日
札　幌	ＪＯＩＫ－FM	85.2	5k	*62.12.24
函　館	ＪＯＶＫ－FM	87.0	250	**64.12.24
旭　川	ＪＯＣＧ－FM	85.8	500	**64. 6.25
帯　広	ＪＯＯＧ－FM	87.5	250	**64.12.24
釧　路	ＪＯＰＧ－FM	88.5	250	**65. 2. 5
北　見	ＪＯＫＰ－FM	86.0	250	**65. 3.27
室　蘭	ＪＯＩＱ－FM	88.0	250	**64.12.24

局　名	呼 出 符 号	周 波 数 kHz	空中線電力 W	運 用 開 始 年 月 日
仙　台	ＪＯＨＫ－FM	82.5	5k	*62.12.24
秋　田	ＪＯＵＫ－FM	86.7	3k	**64. 6. 1
山　形	ＪＯＪＧ－FM	82.1	1k	**64.12.24
盛　岡	ＪＯＱＧ－FM	83.1	1k	**64. 6. 1
福　島	ＪＯＦＰ－FM	85.3	1k	**64. 7. 1
青　森	ＪＯＴＧ－FM	86.0	3k	**64.12.24

局　名	呼出符号	周波数 kHz	空中線電力 W	運用開始 年　月　日
東　京	ＪＯＡＫ－FM	82.5	7k	*57.12.24
横　浜	ＪＯＧＰ－FM	81.9	5k	70. 6.22
前　橋	ＪＯＴＰ－FM	81.6	1k	70. 3.20
水　戸	ＪＯＥＰ－FM	83.2	1k	70. 3.28
千　葉	ＪＯＭＰ－FM	80.7	5k	71. 8.28
宇都宮	ＪＯＢＰ－FM	80.3	1k	70. 3.31
さいたま	ＪＯＬＰ－FM	85.1	5k	71. 3.26
長　野	ＪＯＮＫ－FM	84.0	500	**64. 7. 1
新　潟	ＪＯＱＫ－FM	82.3	1k	**64. 7. 1
甲　府	ＪＯＫＧ－FM	85.6	1k	**65. 3. 1
名古屋	ＪＯＣＫ－FM	82.5	10k	*62.12.24
金　沢	ＪＯＪＫ－FM	82.2	1k	**64. 7. 1
静　岡	ＪＯＰＫ－FM	88.8	1k	**64. 4. 1
福　井	ＪＯＦＧ－FM	83.4	1k	**65. 2. 5
富　山	ＪＯＩＧ－FM	81.5	1k	**64. 7. 1
津	ＪＯＮＰ－FM	81.8	3k	70. 3.28
岐　阜	ＪＯＯＰ－FM	83.6	1k	71. 3.26
大　阪	ＪＯＢＫ－FM	88.1	10k	*58. 2.20
京　都	ＪＯＯＫ－FM	82.8	1k	71. 3.27
神　戸	ＪＯＰＰ－FM	86.5	500	70. 3.27
和歌山	ＪＯＲＰ－FM	84.7	500	70. 4.16

局　名	呼出符号	周波数 kHz	空中線電力 W	運用開始 年　月　日
奈　良	ＪＯＵＰ－FM	87.4	500	71. 3.27
大　津	ＪＯＱＰ－FM	84.0	1k	70.12. 1
広　島	ＪＯＦＫ－FM	88.3	1k	*62. 9.17
岡　山	ＪＯＫＫ－FM	88.7	1k	**64. 4. 1
松　江	ＪＯＴＫ－FM	84.5	500	**64. 7. 1
鳥　取	ＪＯＬＧ－FM	85.8	500	**64.12.24
山　口	ＪＯＵＧ－FM	85.3	500	**64. 4. 1
松　山	ＪＯＺＫ－FM	87.7	1k	*62.12.24
高　知	ＪＯＲＫ－FM	87.5	500	**64. 4. 1
徳　島	ＪＯＸＫ－FM	83.4	1k	**65. 3. 1
高　松	ＪＯＨＰ－FM	86.0	1k	**65. 3.22
熊　本	ＪＯＧＫ－FM	85.4	1k	*62.12.24
福　岡	ＪＯＬＫ－FM	84.8	3k	*62. 9.17
北九州	ＪＯＳＫ－FM	85.7	250	**64. 5. 1
長　崎	ＪＯＡＧ－FM	84.5	500	**64. 5. 1
鹿児島	ＪＯＨＧ－FM	85.6	1k	**64. 7. 1
宮　崎	ＪＯＭＧ－FM	86.2	500	**64. 7. 1
大　分	ＪＯＩＰ－FM	88.9	1k	**65. 3. 1
佐　賀	ＪＯＳＰ－FM	81.6	500	**65. 3.22
沖　縄	ＪＯＡＰ－FM	88.1	1k	74. 3.24

運用開始年月日について

＊，＊＊とも69. 3. 1から本放送として運用開始。

＊　実験局（モノラル）として運用開始し，63.12.16以後は実用化試験局（モノラル）ならびに実験局（ステレオ）として運用開始。

＊＊ 実用化試験局（モノラル）ならびに実験局（ステレオ）として運用開始。

技術　NHK放送局所数（2017年３月末現在）

	総合テレビ	教育テレビ	第１放送	第２放送	FM
局数	2,214	2,185	251	145	532